3118
WA160-33,00

DA

Lastfall	Durchhang [m]	
	links	rechts
-5°C+E	14.88	14.14
40°C	15.50	14.76
80°C	16.81x	16.06x
x dargestellte Seilkurve		

- 395.15 -

3119
WA120-27,00

DA

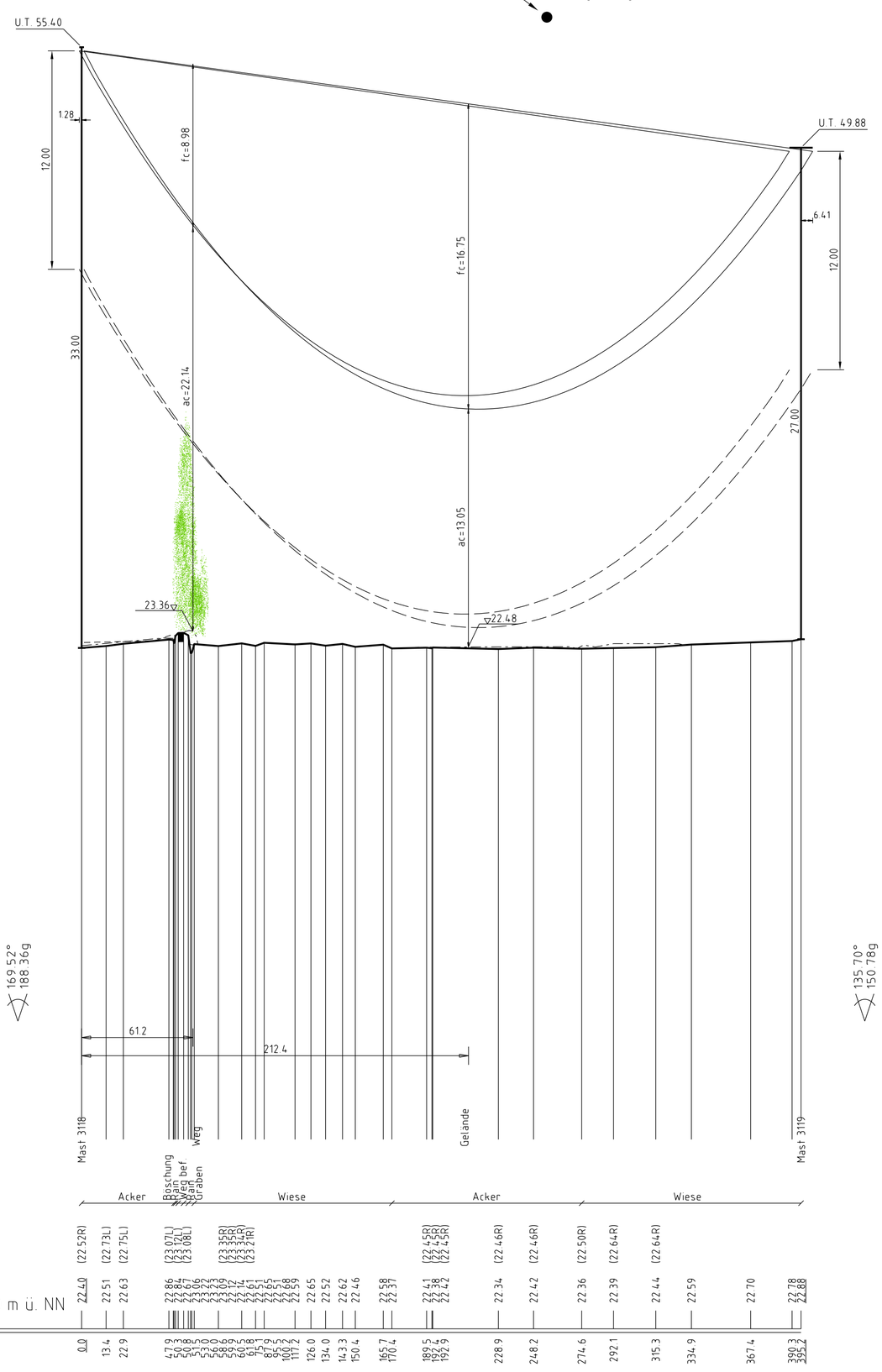

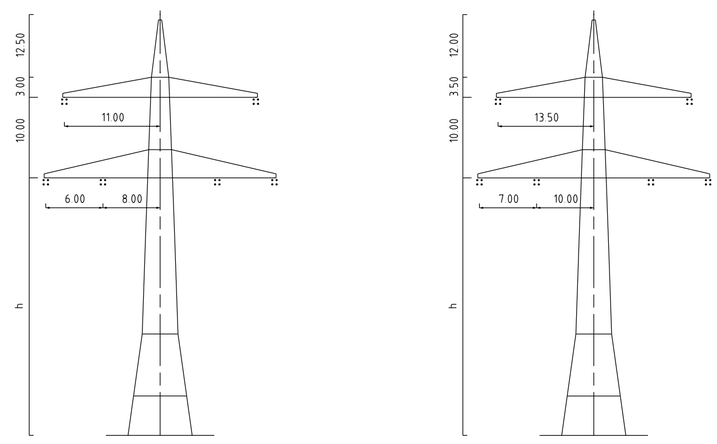

Legende:

- Seilkurve bei 80°C
- Seilkurve bei -5°C fuz
- Bodenabstandskurve
- Vegetationspunkte mit Seilabstand < 5.00m
- Vegetationspunkte mit Seilabstand >= 5.00m

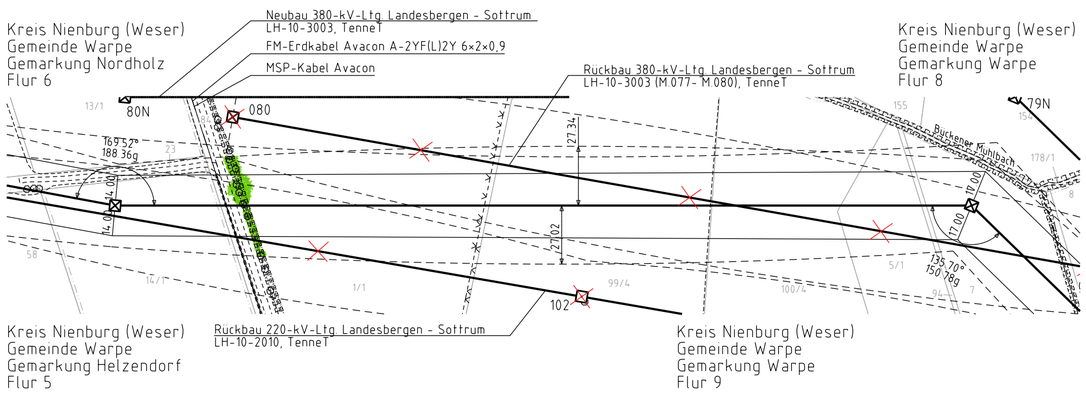

Neubau
380-kV-Leitung
Stade - Landesbergen

Anlage 8.1
Blatt 11/41

Abschnitt 6: Hoya - Steyerberg

LH-10-3039

Längenprofil

Mast Nr. 3118 - Mast Nr. 3119

Errichtervorschrift	:	DIN VDE 0210/ DIN EN 50341 -2-4: 04/2016 (Eiszone 2, Windzone 2)
Gestänge	:	D-2-D-2018.3
BESEILUNG		
Leiterseil	:	2x3x4 565-AL1/72-ST1A; MZS=46,0N/mm²
Erdseil	:	
Luftkabel/ sonstige Belegung	:	1x1 OPGW-DS(S)BBB 2x24 SMF (181-AL3/25-A20SA-18,2); MZS=48.0N/mm²
Ketten	:	DA=6,50m
Seitliche Überhöhung	:	15.70 m rechts — · — · — · - oder links – – – – – – – aufgenommen

Fremdleitungen sind informatorisch geführt. Es besteht keine Gewähr auf Lage und Vollständigkeit.
Quelle: Auszug aus den Geobasisdaten des Landesamtes für Geoinformation und Landesvermessung Niedersachsen
© 2018 LGLN

Planfeststellungsunterlage

Aufgestellt
Bayreuth, 15.12.2021

i.V. ..... i.V. .....

imp GmbH
Bünnerhelfstr. 10
44379 Dortmund

Maßstab	Einheit
Länge 1:2000 Höhe 1:200	Meter

					Datum	Name
				Bearb.	04.12.2020	Müller
				Gepr.	02.03.2021	Wallmeyer
				Zustand		Gültig
				Org. Einheit LPG-NH		-
Zust.	Änderung	Datum	Name	Urspr.:		

Satzungsgemäß ausgelegen in der Zeit
vom .....
bis .....
Zeit und Ort der Auslegung sind vor Auslegung ortsüblich bekannt gemacht worden
Gemeinde: .....
Dienstsiegel / Unterschrift .....
Planfeststellungsbehörde