Mastprinzipzeichnung

Anlage 06

Gestänge: D-2-D-2018.3

Masttyp: WAdiff120

Ausführung: Erdseilspitze

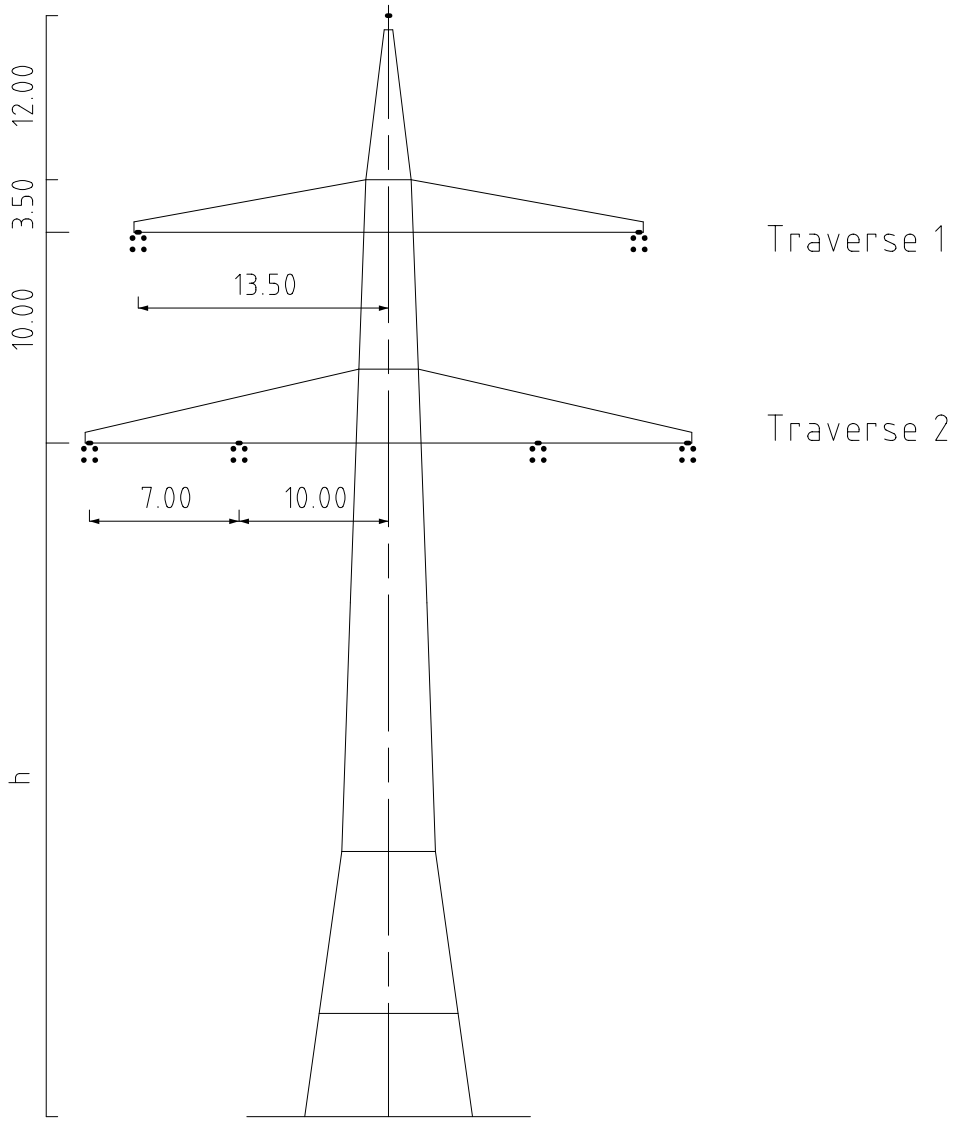

Zugehörigkeit			Verweis	Maßstab ohne	Format A4
imp GmbH Bünnerhelfstr. 10 44379 Dortmund Part of Sweco	Erstellt durch Wallmeyer	Geprüft von Grams	Erstelldatum 15.12.2021	Status Gültig	Zählteil 13 Blatt 13
TenneT	Objektname 380-kV-Leitung Stade - Landesbergen				
	Klassifikation -				
ID	Titel Gestänge: D-2-D-2018.3 Masttyp: WAdiff120				