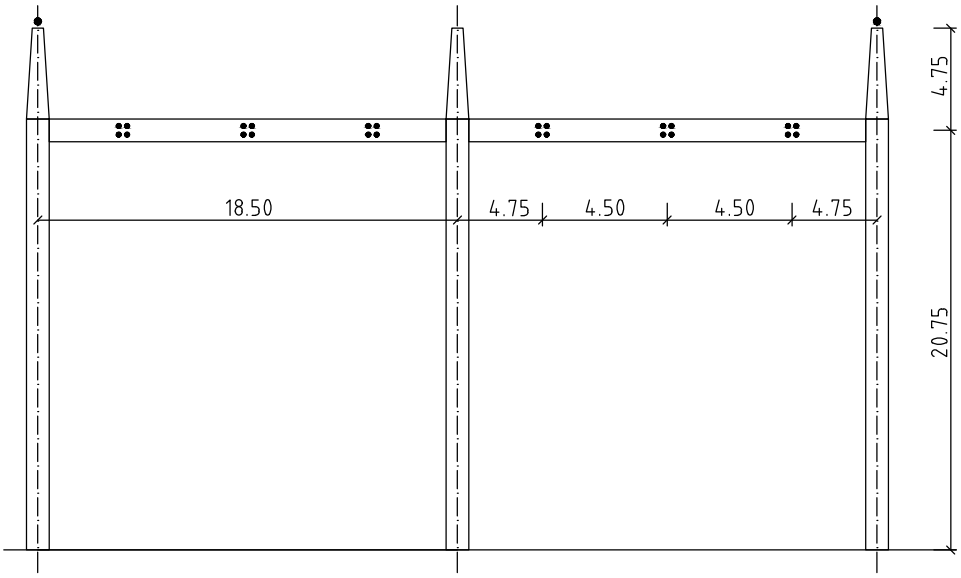

Portal Links
380-kV

Portal Rechts
380-kV

Zugehörigkeit			Verweis	Maßstab	Format
				ohne	A4
SPIE	Erstellt durch Murr	Geprüft von Heller	Erstelldatum 20.06.2022	Status Gültig	Zählteil 21 Blatt 21
TenneT Taking power further	Objektname 380-kV-Leitung Stade - Landesbergen, Abs. 4: Sottrum - Verden, LH-10-3038				
	Klassifikation -				
ID	Titel Mastprinzipskizze 380-kV				