Draufsicht M.1:100

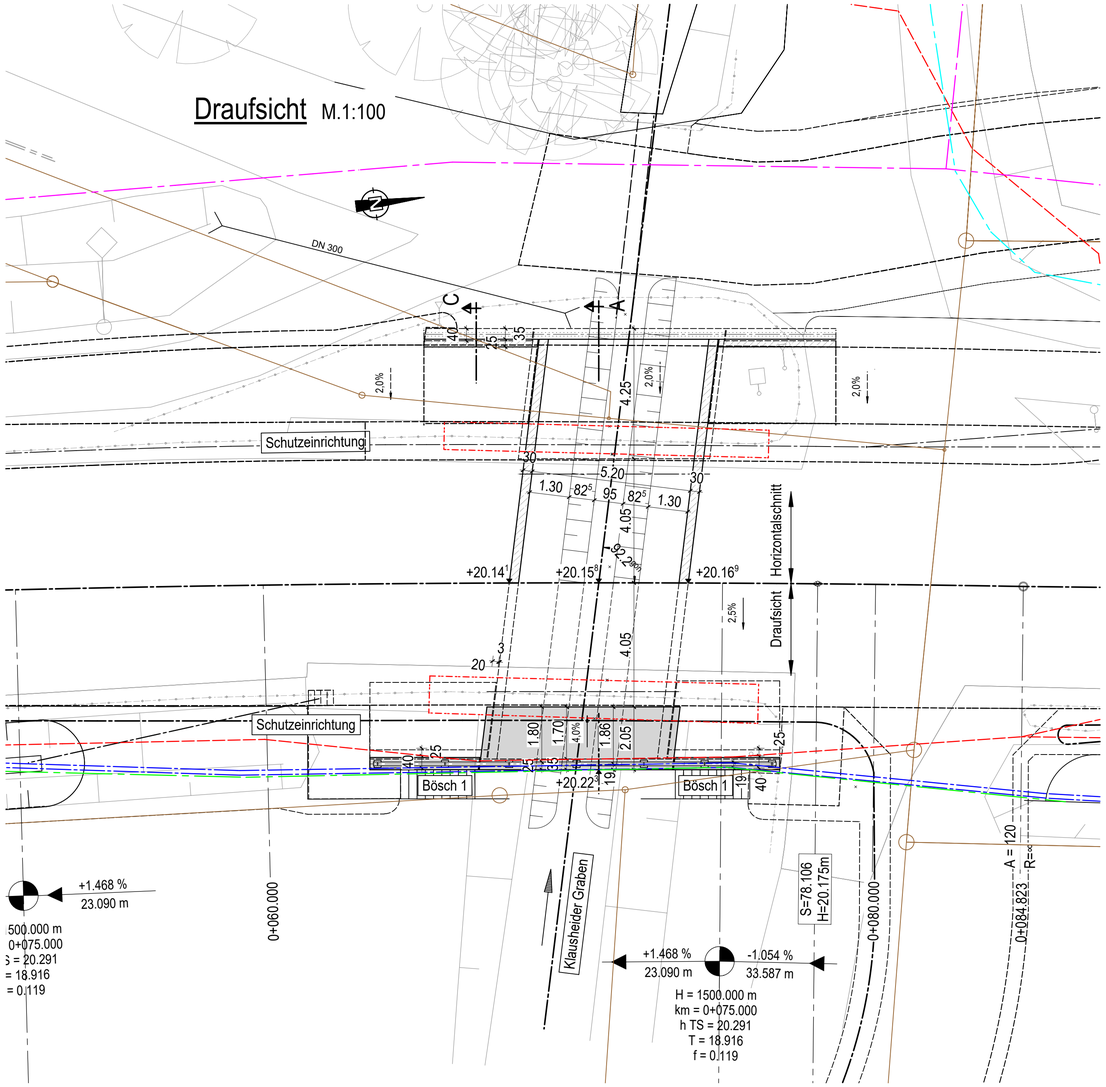

1:100 0 1 2 4 6 8 10 15m

1:50 0 1,0 1,5 2,0 3,0 4,0 5,0 7,5m

Die angegebenen Höhen und Maße sind in der Örtlichkeit zu überprüfen und alle Unstimmigkeiten sind dem Planverfasser sofort zu berichten.

Endgültige Abmessung nach statischen, konstruktiven und wirtschaftlichen Erfordernissen

Zusatzangaben

Konstruktive und statische Vorgaben gemäß Erläuterungsbericht bzw. Baubeschreibung sind zu beachten.
Das Böschungspflaster an Flügel ≥30cm breiter als Außenkante Gesims anordnen.
Alle Fugenbänderaus Elastomer nach DIN 7865 herstellen.
Stöße der Schalungsbretter um ~1,00m versetzen.
Ankerlöcher der Schalunganker sind mit vertieft eingeklebten Stopfen zu schließen.
Maximale Brettbreite für Rundungen: 10cm.
Wahrscheinliche Stützensenkung von 1,0cm je Stützung in ungünstiger Kombination einrechnen, mögliche Stützensenkung nach Bodengutachten.
Das Grundwasser ist stark betonangreifend gemäß DIN 4030
- pH-Wert : 6,11
- CO_2-Wert: 67 mg/l (Kohlensäure)
- SO_4-Wert: 50 mg/l (Sulfat)

Bodenkennwerte

Bauteil/Achse	Bodenart	γ	φ'_k	c'_k	$\delta_{s,k}$	$E_{a,}E_0$	σ_{zul} **)	$q_{s,k}$	$q_{b,k}$
	---	kN/m³	°	kN/m²	°	---	kN/m²	kN/m²	kN/m²
Flachgründung	-	-	-	gem. Bodengutachten			-	-	-
WL-Hinterfüllung	SE, SI	20	30	0	-	-	-	-	-
-	-	-	-	-	-	-	-	-	-

* *) gilt nur für "einfache Fälle" gemäß DIN EN 1997

Baustoffangaben

Bauteil:	Beton	Expositionsklassen Feuchtigkeitsklasse	Entwicklung der Beton-festigkeit	Bau-stahl	Beton-stahl	Spannstahl
U-Rahmen	C 30/37	XC4,XD2,XF2,XA2,WA	r ≤ 0,3		B 500 B	
Deckenplatte (Ortbeton)	C 30/37	XC4,XD1,XF2,WA	r ≤ 0,3		B 500 B	
Kappen	C 25/30 LP	XC4,XD3,XF4,WA	r ≤ 0,3		B 500 B	
Betonplatte Fußbereich Böschungstreppe	C 12/15	X0				
Unbewehrten Beton Tierquerung	C 12/15	XF2,XA2				
Sauberkeitsschicht	C 20/25	X0				

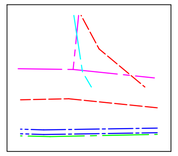

informelle Darstellung folgender Versorgungsleitungen:
- Kabel Deutschland
- nvb Nordhorner Versorgungsbetriebe GmbH
- Westnetz GmbH (Gas) Transportnetz Gas
- Westnetz GmbH (Strom) Transportnetz Strom
- Deutsche Telekom Netzproduktion GmbH

Bauwerksdaten

Bauart:		Stahlbeton ~~Spannbeton~~ ~~Stahl~~ ~~Verbund~~
Einwirkung Verkehrslast		DIN EN 1991-2 Lastmodell LM 1
Verkehrskategorie DIN EN 1991-2		2
Verkehrsart DIN EN 1992-2/NA		mittlere Entfernung
Klasse Anpralllast Fahrzeugrückhaltesysteme DIN EN 1991-2		C
Militärlastenklasse STANAG		50/50 - 100
Einzelstützenweite (∠)	(m)	5,50
Gesamtlänge zw. Endauflagern (∠)	(m)	5,50
Lichte Weite zw. Widerlagern (⊥)	(m)	5,20
Kleinste Lichte Höhe	(m)	1,682
Kreuzungswinkel	(gon)	92,2
Breite zw. Geländern	(m)	13,90
Brückenfläche	(m²)	80,04

K-VE-01

Querschnitt B-B M.1:50

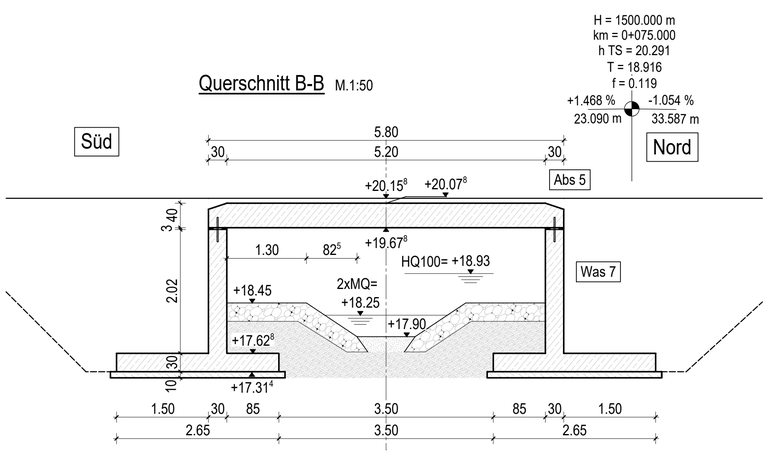

Längsschnitt A-A M.1:50

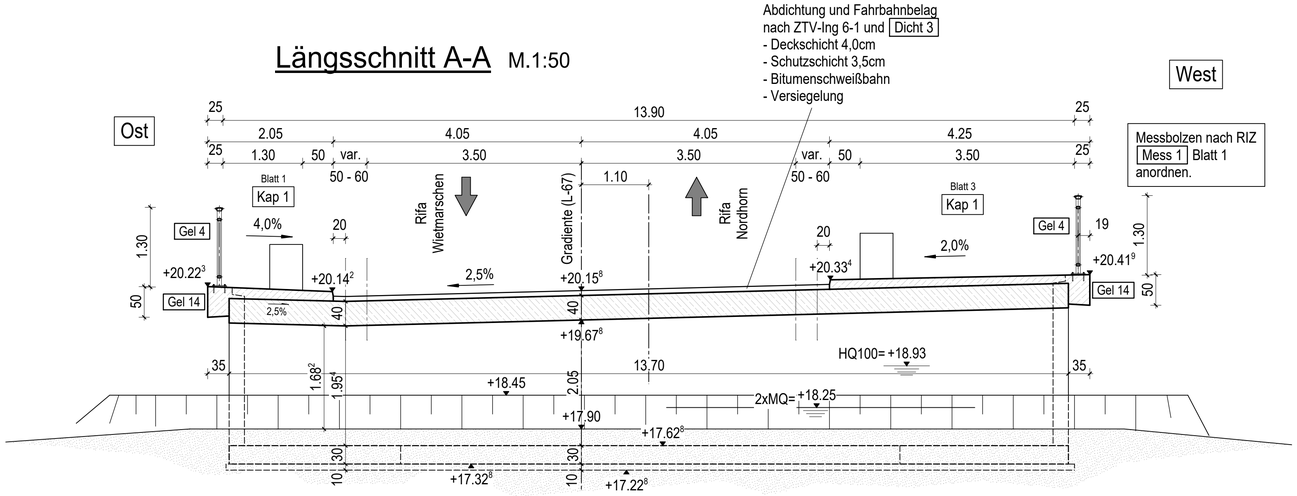

Schnitt C-C M.1:50

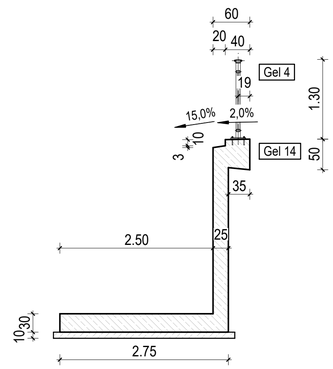

Lagestatus: GK
Höhenstatus: NHN

GENEHMIGUNGSPLANUNG

Eriksen und Partner GmbH
Planen und Beraten im Bauwesen
Cloppenburger Str. 200 26133 Oldenburg
Telefon: (0441) 9 21 78 - 350 Telefax: (0441) 9 21 78 - 379
www.eriksen.de epo@eriksen.de Datum, Unterschrift :

Projekt-Nr.: 622 258

	Datum	Zeichen
bearb.:	April 2024	St
gez.:	April 2024	Sat
gepr.:	April 2024	St

	geändert	Datum	gez.	geprüft
d				
c				
b				
a				

Niedersächsische Landesbehörde
für Straßenbau und Verkehr
- Geschäftsbereich Lingen -

Straßenklasse und Nr.: Landesstraße L67
Streckenbezeichnung: Dalumer Allee
Gemarkung:

Unterlage:
Blatt-Nr: K-VE-01
Projektnr AG:

Bauwerk:
Neubau eines Ersatzbauwerkes über den Klausheider Graben im Zuge der L67 südlich von Wietmarschen

	Datum	Zeichen
nachgeprüft:	02.08.2024	gez. Feldschnieders

ASB-Nr.: 3508 515

Plandarstellung:
Draufsicht, Längsschnitt, Querschnitt

Vorentwurfsplan
Maßstab: 1:100 / 50

Aufgestellt:
Lingen, den ...06.08.2024
NLStBV - Geschäftsbereich Lingen

Im Auftrage: gez. Merschel

NLSTBV-Geschäftsbereich Lingen

H/B = 594 / 841 (0.50m²)