4.4 Maßzeichnung

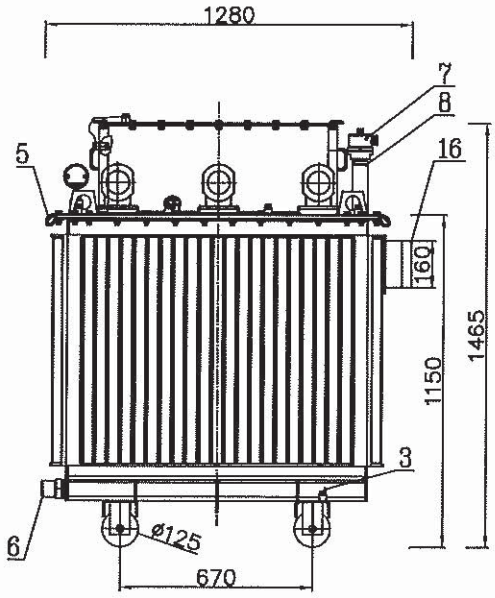

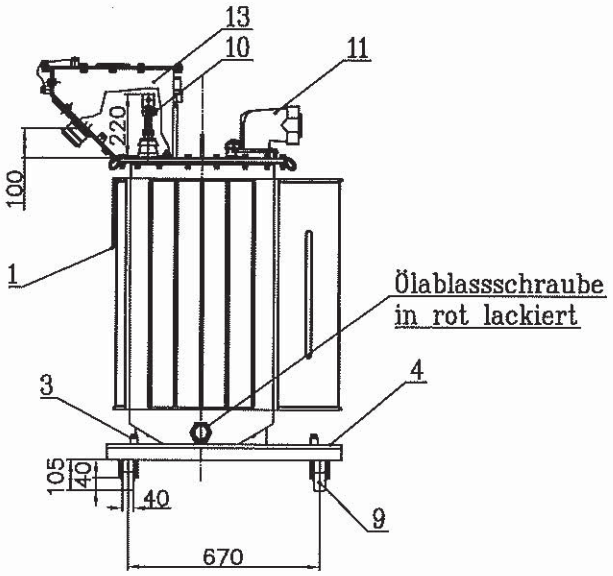

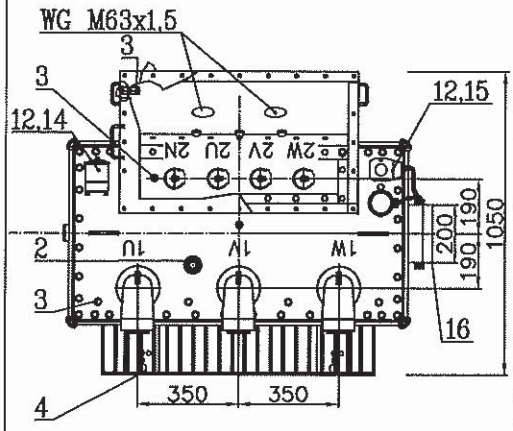

1 Leistungsschild (umsetzbar)
2 Einstellvorrichtung für umsteller
3 Erdung
4 Zugöse ø31
5 Zurröse
6 Ölablassvorrichtung
7 Hermetikschuts Fabrikat Qualitrol Typ 049-101-02
8 Einfüllrohr
9 Rollen mit Feststeller
10 US-Durchf. 1.1KV 630A EN 50386
11 OS-Durchf. PFISTERER 36KV Typ 827.117.107
12 Thermometertasche nach EN 50216-4
13 Kabelkasten
14 Thermometer mit zwei Kontakten
15 Thermostat TRAFAG 414.1131
16 Klemmenkasten WG K6 Anschluss mit 3XPG16

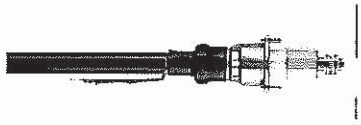

PFIST. 870 130 095 Für Typ 827.117.107

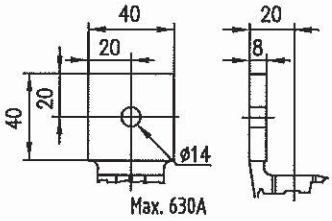

h3 = Kranhakenhöhe bei ausgehobenem Aktivteil
HT = Heraushebbarer Teil
Abweichungen für Masse Toleranzangabe: ISO 2768-c
Rollen sind einzeln um 90° umsetzbar

Typ	Ausführung	Gewicht in t Gesamt	Öl	HT	h3	Nennleistung: 400 kVA
4HB5680-3ZA05	MINERALÖL	1.660	0.320	1.107	2700	Übersetzung: $\frac{30 \pm 2x2.5\%}{0.4}$ kV

Name	Gulics Gábor	Maßbild
Datum	2015.08.24.	
SIEMENS Zrt.		4302 313 00